Die aktuell gültige Version der EJOT Werknormen (WN) finden Sie nach erfolgtem Log-in unter <https://www.ejot.de/cad_and_more>
LATEST REVISION OF EJOT WN STANDARDS ARE AVAILABLE AFTER LOG-IN UNDER: <https://www.ejot.com/CAD_and_more>

THIS DOCUMENT OR ITS CONTENT MUST NOT BE DISTRIBUTED TO THIRD PARTIES IN WHOLE OR IN PART AND USED FOR PURPOSES OTHER THAN THOSE OF THE CONTRACT WITHOUT THE WRITTEN CONSENT OF EJOT. INTERNAL DISCLOSURE SHALL BE LIMITED TO THE LEVEL OF NEED FOR COOPERATION. VIOLATIONS CAN LEAD TO CLAIMS FOR COMPENSATION. EJOT RESERVES ALL PROPRIETARY RIGHTS, COPYRIGHTS AND OTHER RIGHTS.

Dieses Dokument oder dessen Inhalt darf ohne die schriftliche Einwilligung von EJOT nicht an Dritte auszugsweise oder in Gänze weitergegeben und für andere als die vertraglichen Zwecke genutzt werden. Die interne Offenlegung ist auf das für die Zusammenarbeit erforderliche Maß zu beschränken. Zuwiderhandlungen können Schadensersatzansprüche auslösen. EJOT behält sich alle Eigentums-, Urheber- und sonstigen Rechte vor.

EJOT TORX PLUS® / AUTOSERT® 15IP

Eindringtiefe/
PENETR. DEPTH: 1,10/1,50

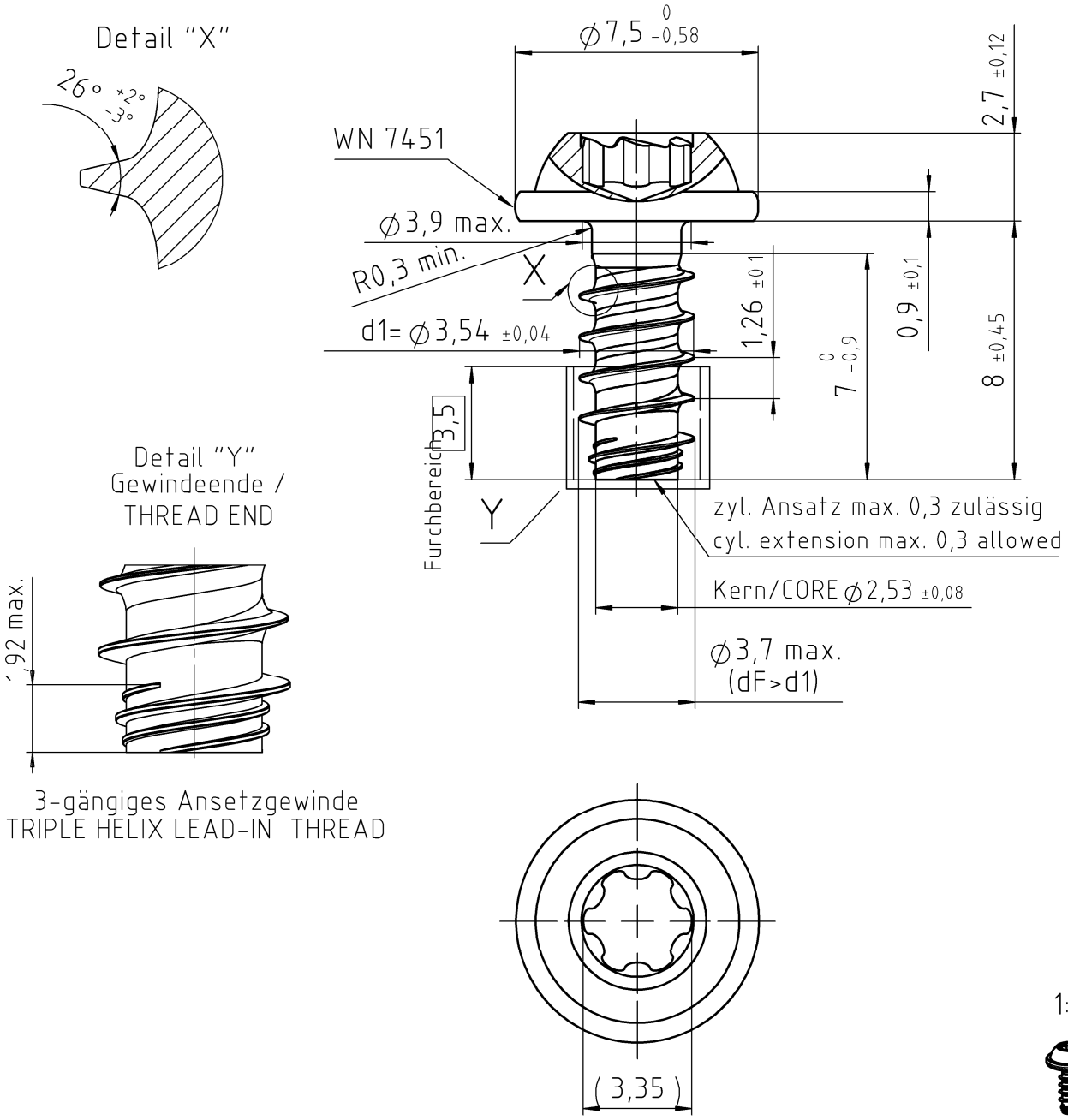

VERSION	AENDERUNG NUR DURCH CAD MODIFICATION BY CAD ONLY	DATUM DATE	GEAENDERT CHANGED

Werkstoff/MATERIAL	Oberflaechenschutz / SURFACE PROTECTION	Symbol	Anzahl Merkmale NUMBER CHARACTERISTIC
Stahl, verguetet nach EJOT WN 7461, Teil 2 STEEL, THROUGH HARDENED ACC. TO EJOT WN 7461, PART 2	ISO 4042/ZnNi8/Cn/T0		N
		100%	N
		SPC	N
		D	N

EJOT WN 0910

Gewicht WEIGHT	Oberflaeche SURFACE	Volumen VOLUME	Allgemeintoleranzen GENERAL TOLERANCES	Maße und Toleranzangaben bezogen auf das unbeschichtete Teil DIMENSIONS AND TOLERANCE FIGURES REFER TO THE UNCOATED PART
0,9 g	2,42 cm²	114,5 mm³	EJOT WN 7463	

			Benennung / TITLE
Gezeichnet DRAWN	16.03.2023	IOSCHMANN	EJOT EVO PT Schraube 35x8/7
Geprueft APPROVED	16.03.2023	NEDDERMEYER	
Norm CHECKED	16.03.2023	NEDDERMEYER	

EJOT®

DIMENSIONS IN MM

DOKUMENT STATUS	CAD SYSTEM	Artikel-Nr. / PART NO.	Zeichnungs-Nr. / DRAWING NO.	VERSION	Maßstab SCALE	ORIGINAL
freigegeben	SOLIDWORKS	4620046809	2230228 - 000	00	5:1	A4